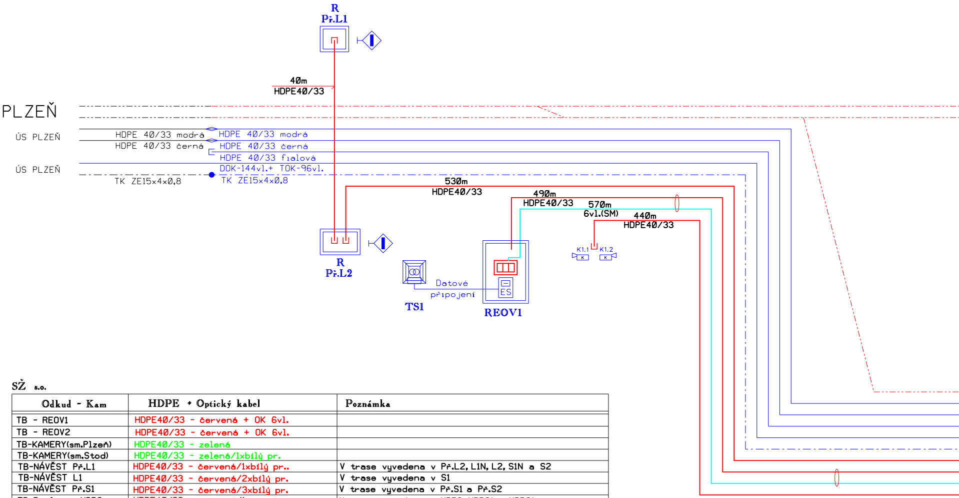
R
Př.L1
40m
HDPE40/33
PLZEŇ
ÚS PLZEŇ
HDPE 40/33 modrá
HDPE 40/33 černá
HDPE 40/33 modrá
HDPE 40/33 černá
HDPE 40/33 fialová
ÚS PLZEŇ
DOK-144vl.+ TOK-96vl.
TK ZE15×4×0,8
TK ZE15×4×0,8
530m
HDPE40/33
490m
HDPE40/33
570m
6vl.(SM)
440m
HDPE40/33
K1.1
K1.2
R
Př.L2
TS1
Datové
připojení
ES
REOV1

SŽ s.o.

Odkud - Kam	HDPE + Optický kabel	Poznámka
TB - REOV1	HDPE40/33 - červená + OK 6vl.	
TB - REOV2	HDPE40/33 - červená + OK 6vl.	
TB-KAMERY(sm.Plzeň)	HDPE40/33 - zelená	
TB-KAMERY(sm.Stod)	HDPE40/33 - zelená/1xbílý pr.	
TB-NÁVĚST Př.L1	HDPE40/33 - červená/1xbílý pr..	V trase vyvedena v Př.L2, L1N, L2, S1N a S2
TB-NÁVĚST L1	HDPE40/33 - červená/2xbílý pr.	V trase vyvedena v S1
TB-NÁVĚST Př.S1	HDPE40/33 - červená/3xbílý pr.	V trase vyvedena v Př.S1 a Př.S2
TB-Recloser NPR2	HDPE40/33 - červená/1xčerný pr.	V trase vyvedena v NPR3, NPR21 a NPR31
TB-Recloser NPR2	MIKROTRUBIČKA 10/8 + OK MIKROKAB.4vl.	Zafouknuta do HDPE 40/33 červ./1xčern.pr.
TB-Recloser NPR3	MIKROTRUBIČKA 10/8 + OK MIKROKAB.4vl.	Zafouknuta do HDPE 40/33 červ./1xčern.pr.
TB-Recloser NPR21	MIKROTRUBIČKA 10/8 + OK MIKROKAB.4vl.	Zafouknuta do HDPE 40/33 červ./1xčern.pr.
TB-Recloser NPR31	MIKROTRUBIČKA 10/8 + OK MIKROKAB.4vl.	Zafouknuta do HDPE 40/33 červ./1xčern.pr.
TB-Recloser NPR1	HDPE40/33 - červená/2xčerný pr.	V trase vyvedena v NPR11
TB-Recloser NPR1	MIKROTRUBIČKA 10/8 + OK MIKROKAB.4vl.	Zafouknuta do HDPE 40/33 červ./2xčern.pr.
TB-Recloser NPR31	MIKROTRUBIČKA 10/8 + OK MIKROKAB.4vl.	Zafouknuta do HDPE 40/33 červ./2xčern.pr.

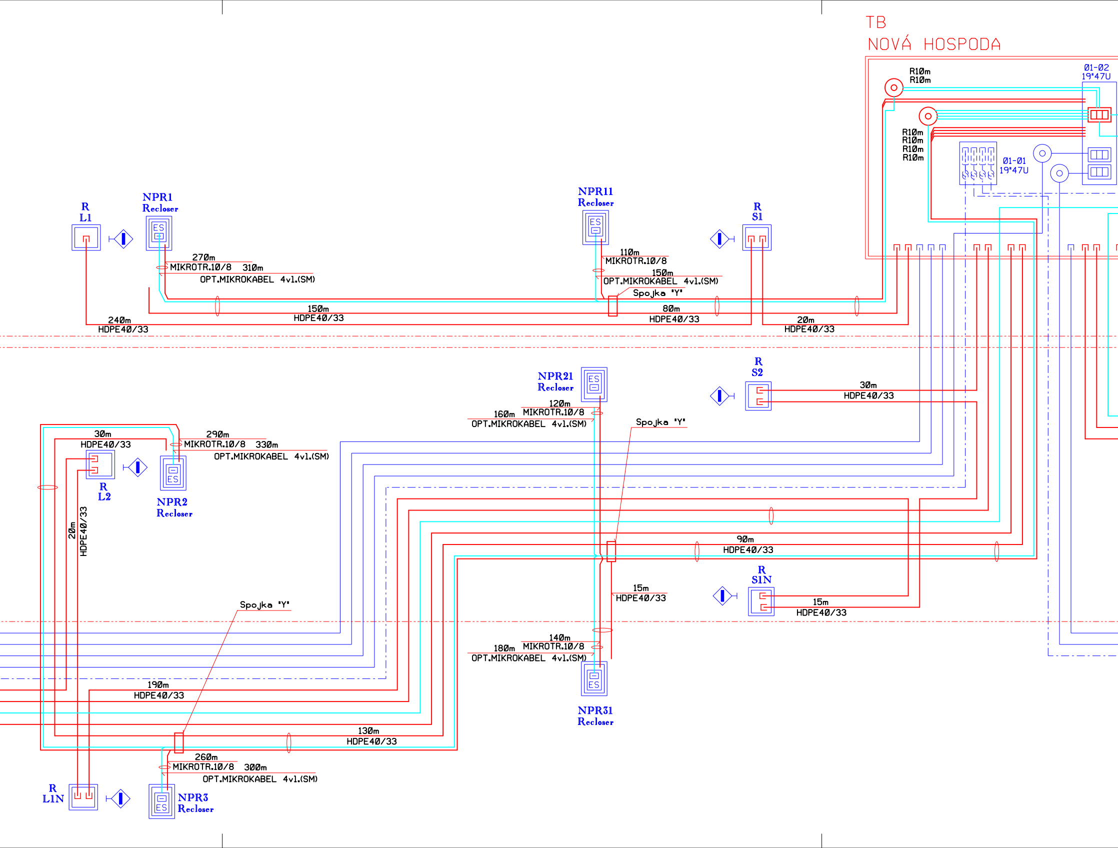
TB
NOVÁ HOSPODA
R10m
R10m
01-02
19"47U
R10m
R10m
R10m
R10m
01-01
19"47U
R
L1
NPR1
Recloser
ES
270m
MIKROTR.10/8 310m
OPT.MIKROKABEL 4vl.(SM)
NPR11
Recloser
ES
110m
MIKROTR.10/8
150m
OPT.MIKROKABEL 4vl.(SM)
Spojka "Y"
R
S1
150m
HDPE40/33
80m
HDPE40/33
240m
HDPE40/33
20m
HDPE40/33
NPR21
Recloser
ES
120m
160m MIKROTR.10/8
OPT.MIKROKABEL 4vl.(SM)
R
S2
30m
HDPE40/33
Spojka "Y"
30m
HDPE40/33
290m
MIKROTR.10/8 330m
OPT.MIKROKABEL 4vl.(SM)
R
L2
ES
NPR2
Recloser
20m
HDPE40/33
90m
HDPE40/33
R
S1N
15m
HDPE40/33
15m
HDPE40/33
Spojka "Y"
140m
180m MIKROTR.10/8
OPT.MIKROKABEL 4vl.(SM)
ES
NPR31
Recloser
190m
HDPE40/33
130m
HDPE40/33
260m
MIKROTR.10/8 300m
OPT.MIKROKABEL 4vl.(SM)
R
L1N
ES
NPR3
Recloser

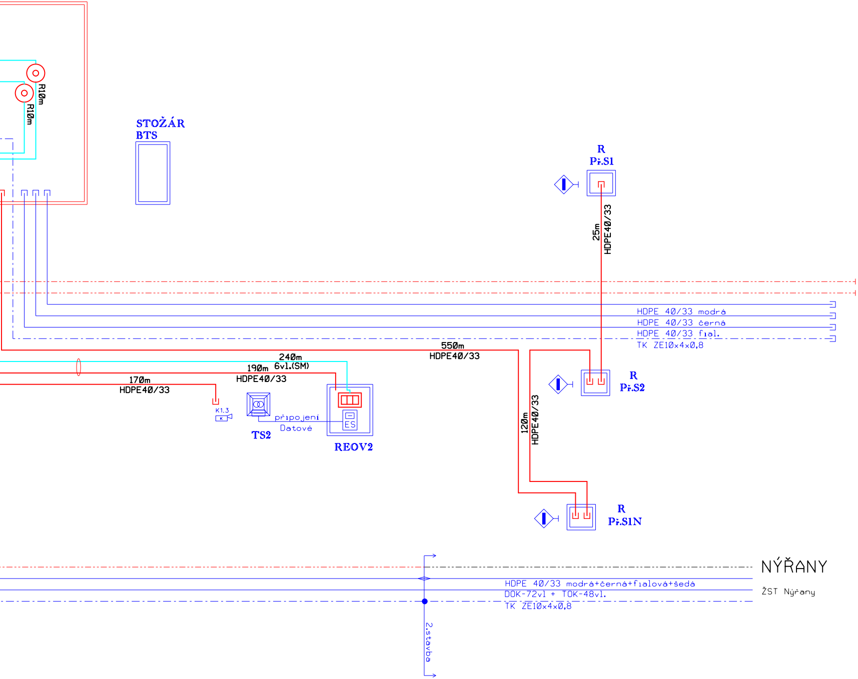
R10m
R10m
STOŽÁR
BTS
R
Př.S1
25m
HDPE40/33
HDPE 40/33 modrá
HDPE 40/33 černá
HDPE 40/33 fial.
TK ZE10x4x0,8
550m
HDPE40/33
240m
6vl.(SM)
190m
HDPE40/33
170m
HDPE40/33
K1.3
TS2
připojení
Datové
ES
REOV2
R
Př.S2
120m
HDPE40/33
R
Př.S1N
NÝŘANY
ŽST Nýřany
HDPE 40/33 modrá+černá+fialová+šedá
DOK-72vl + TOK-48vl.
TK ZE10x4x0,8
2.stavba

Spolufinancováno Evropskou unií

Nástroj pro propojení Evropy

Projekt stavby DSP+PDPS „Modernizace trati Plzeň - Domažlice - st. hranice SRN, 1. stavba,
nová trať Plzeň (mimo) - Stod (včetně)“ je spolufinancovaná EU z programu Nástroj pro propojení Evropy (CEF).
Za tuto publikaci odpovídá pouze její autor. Evropská unie nenese odpovědnost za jakékoli využití informací v ní obsažených.

Vysvětlivky

-·-·-·-	Navrhované místní sdělovací kabely v provedení TCEPKPFLEZE .. 4x0,6(0,8)
——	Navrhované HDPE trubky pr.40/33 pro nové opt.kabely a nová zařízení
——	Navrhované optické kabely MOK
-·-·-·-	Stávající místní kabely a zařízení - zachovaná
- - - - -	Stávající místní kabely a zařízení - demontovaná
——	Zařízení budovaná v jiných PS a stavbách
T	Venkovní telefonní objekt na betonovém sloupku
○⊣	Návěstidla zab. zař.
▯	Zářezová rozpojovací svorkovnice KRONE pro 10 párů LSA PLUS na nosníku + zásobník bleskojistek + bleskojistky
▯	Zářezová rozpojovací svorkovnice KRONE-TERMINÁTOR pro 10 žil LSA PLUS na nosníku
▯	Kabelové závěry ZAU (PZVR)
Z	Zemnicí svorkovnice
●	Kabelová spojka rovná, dělicí
⏚	Uzemnění
ϴ	Oddělovací translátor
┼	Svorka uzemňovací na plášti kabelu
▣	Svorkovnice ve výtahu - přivolávací tlačítko
⊓	Koncovka kabelová, koncovka PLASSON na HDPE
◇	Spojka na HDPE PLASSON - SPP 40
▥	Optický rozváděč
◎	Rezerva na optickém kabelu
MC	Mediakonvertor
ES	Ethernet Switch
⌖	Kabelová komora ROMOLD

Paré:

Razítko oprávněné osoby:

Ing. MARTIN ŠTROF
ČKAIT - 0013763

Podpis: Datum:

Revize:	Datum:	Popis:	Kontroloval:
000	31.10.2024	Čistopis PDSP po připomínkách	Ing. Martin Štrof

Stavebník / Investor:	**Správa železnic, státní organizace**
Adresa:	Dlážděná 1003/7, 110 00 Praha 1
Zástupce Investora:	Stavební správa západ
Adresa:	Ke Štvanici 656/3, 186 00, Praha 8

SPRÁVA ŽELEZNIC

Zhotovitel díla:	**Společnost „SP + SEU_Plzeň - Stod_DSP, PDPS“, správce SUDOP PRAHA a.s.**		
Adresa:	Olšanská 1a, 130 00 Praha 3		
Kontakt:	T: +420 605 229 020 E: praha@sudop.cz		
Zhotovitel části / objektu:	**SUDOP PRAHA a.s.**		
Adresa:	Olšanská 1a, 130 00 Praha 3		
Kontakt:	T: +420 605 229 020 E: praha@sudop.cz		
Hlavní projektant (HIP):	Ing. Petr Mahdal	Specialista:	Ing. Martin Štrof

SUDOP PRAHA ® SUDOP EU

Název stavby / akce:	**Modernizace trati Plzeň - Domažlice - st. hranice SRN, 1. stavba, nová trať Plzeň (mimo) - Stod (včetně) 1. ETAPA**		Označení (S-kód): **S631500859** Zakázka: **21-001.201**
Název části:	ŽELEZNIČNÍ SDĚLOVACÍ ZAŘÍZENÍ		Označení části: **D.1.2.1**
Název objektu:	**Plzeň hl.n., obvod Nová Hospoda, úprava místní kabelizace**		Číslo objektu / komplexu: **PS 1-02-11**
Název přílohy: Název dílčí části přílohy:	Schéma místní kabelizace – nová		Číslo přílohy: **2 . 301**
Odpovědný projektant: VRATISLAV HŮLA	Zpracovatel přílohy: VRATISLAV HŮLA	Měřítko: - Formáty: 7xA4	Stupeň dokumentace: PDPS
Kraj: Plzeňský	Katastrální území: viz textová část	TUDU: viz textová část	Smluvní datum zpracování: 28.02.2025

S-kód:	Stupeň dokumentace:	Část:	Objekt:	Podobjekt:	Příloha:	Revize:
S631500859	_PDPS	_D1201	_PS010211	_XX	_2_301	_000

DOKUMENT LZE UŽÍVAT POUZE VE SMYSLU PŘÍSLUŠNÉ SMLOUVY O DÍLO. ŽÁDNÁ JEHO ČÁST NEMŮŽE BÝT DLE ZÁKONA č.121/2000 Sb. KOPÍROVÁNA NEBO JINÝM ZPŮSOBEM ROZŠIŘOVÁNA BEZ SOUHLASU SUDOP PRAHA a.s.